Modelo M6501 6.5MM HIGH SPEED DRILL

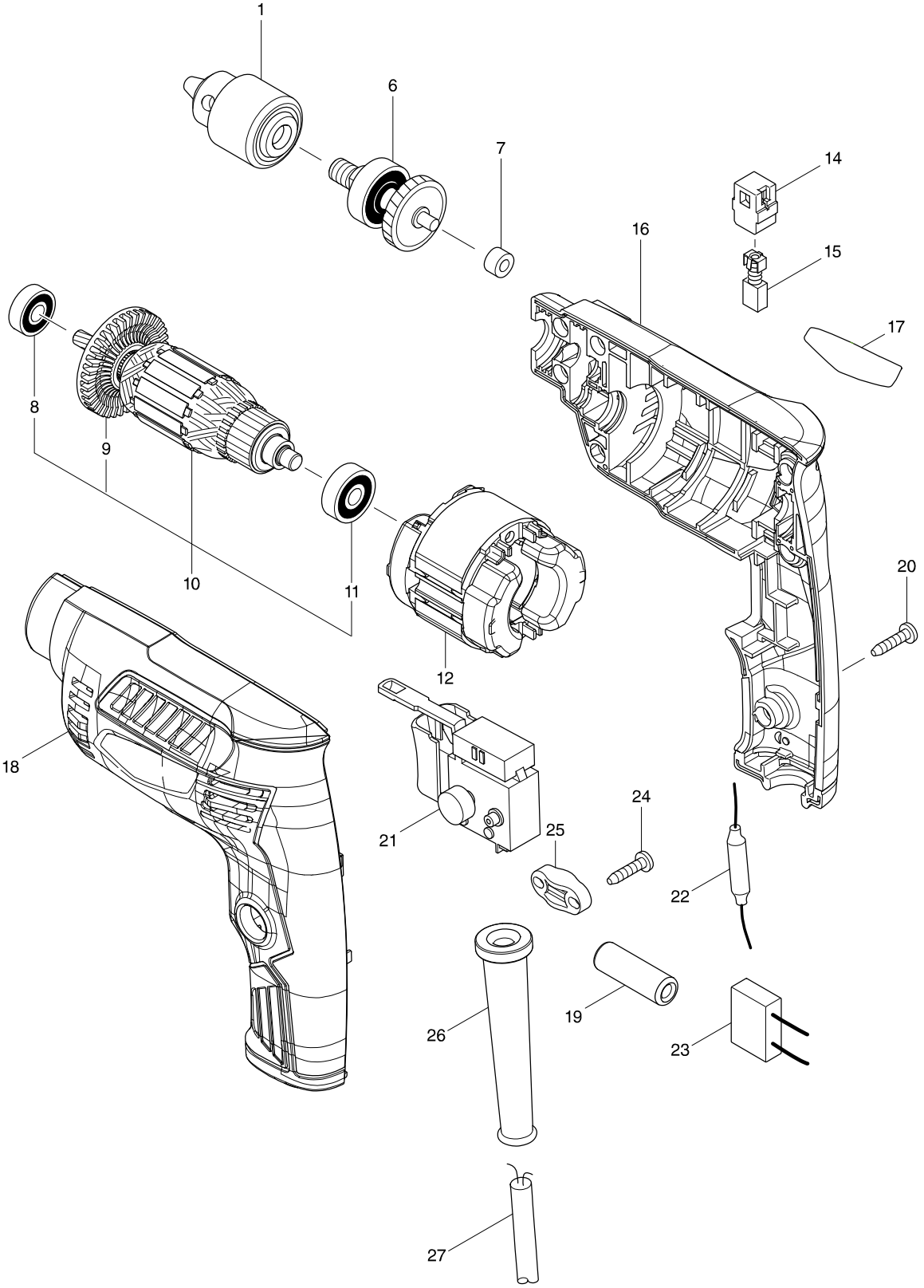

Modelo M6501 6.5MM HIGH SPEED DRILL

Pieza	Código	Descripción	Info	CTD.	N/O	Opc. 1	Opc. 2	OBS.
001	766021-9	DRILL CHUCK 6.5		1				
006	141951-9	ENGRANE COMPLETO P/MDP205		1				
007	214043-8	BALERO P/MT650		1				
008	210062-2	BALERO P/MT950		1				
009	240142-0	FAN 44		1				
010	515876-7	ARMADURA 115 V P/MDP205		1				
D10		INC. 8,9,11						
011	210030-5	BALERO P/MT811		1				
012	633811-4	CAMPO 115 V P/MDP205		1				
014	643566-3	PORTA CARBON 5X8 P/ MDP60		2				
015	194971-2	JUEGO DE CARBONES CB-75		1				
016	183B00-8	HOUSING SET		1				
D10		INC. 18						
017	850V56-3	M6501 NAME PLATE		1				
018	183B00-8	HOUSING SET		1				
D10		INC. 16						
020	266326-2	TORNILLO 4X18 P/MT240,MT580		7				
021	650552-7	INTERRUPTOR FA1-6/02BEZ-4 P/MDP3		1				
024	266326-2	TORNILLO 4X18 P/MT240,MT580		2				
025	687123-7	BRIDA DE CABLE,MT580		1				
026	682569-2	CUBRE CABLE P/MT811		1				
027	664881-2	CABLE DE ALIMENTACIËN # 18-2-2.0 F		1				
A01	418198-3	DEPOSITO DE LA LLAVE		1				
A02	763449-2	CHUCK KEY S6		1				

Por favor pedir piezas por los códigos.

Fecha de impresión. 08/06/2016